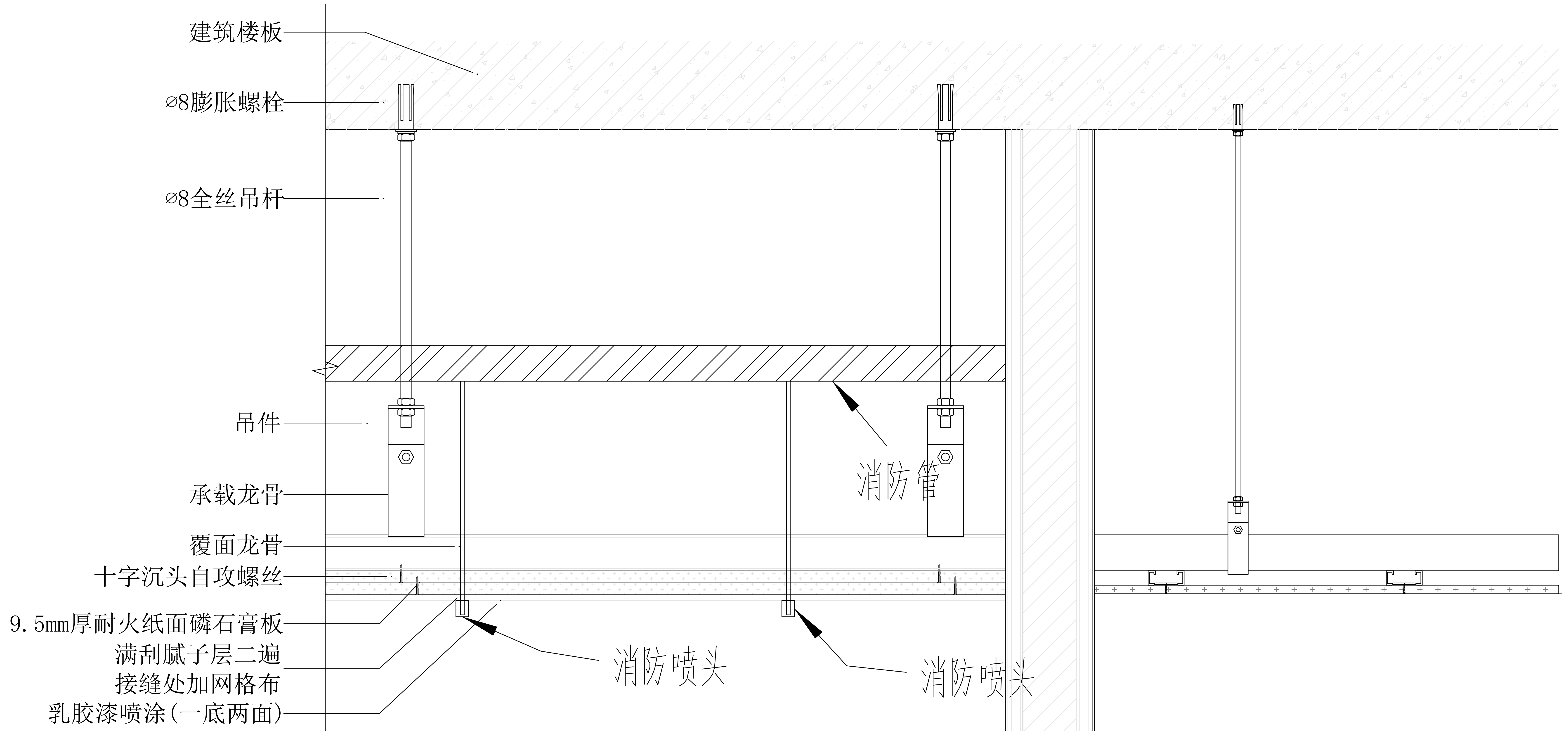
建筑楼板
⌀8膨胀螺栓
⌀8全丝吊杆
吊件
承载龙骨
覆面龙骨
十字沉头自攻螺丝
9.5mm厚耐火纸面磷石膏板
满刮腻子层二遍
接缝处加网格布
乳胶漆喷涂(一底两面)
消防管
消防喷头
消防喷头

吊顶与消防管道做法大样 1:20

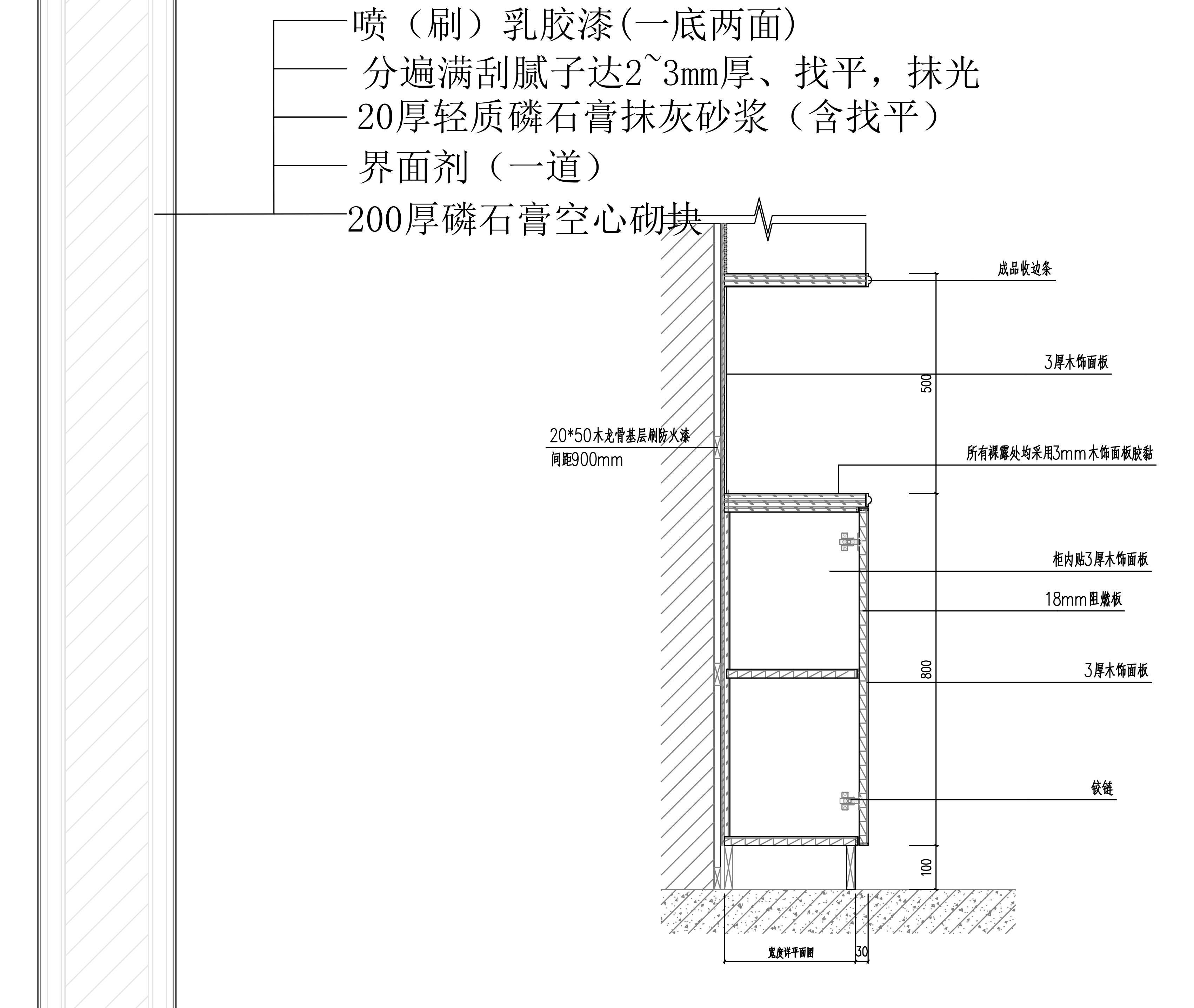
喷（刷）乳胶漆(一底两面)
分遍满刮腻子达2~3mm厚、找平，抹光
20厚轻质磷石膏抹灰砂浆（含找平）
界面剂（一道）
200厚磷石膏空心砌块
成品收边条
3厚木饰面板
500
20*50木龙骨基层刷防火漆
间距900mm
所有裸露处均采用3mm木饰面板胶黏
柜内贴3厚木饰面板
18mm阻燃板
800
3厚木饰面板
铰链
100
宽度详平面图
30

立柜大样图 1:20

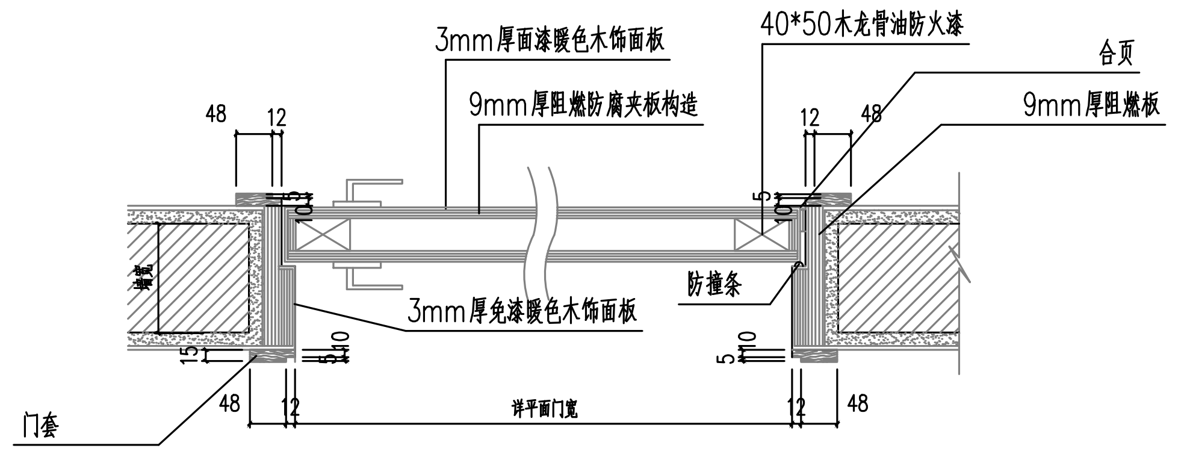
3mm厚面漆暖色木饰面板
40*50木龙骨油防火漆
合页
9mm厚阻燃防腐夹板构造
9mm厚阻燃板
48
12
12
48
5
10
3mm厚免漆暖色木饰面板
防撞条
墙宽
15
5
10
门套
48
12
详平面门宽
12
48

门、门套断面大样 1:10

注意：建设单位可根据实际情况购买成品木门安装
教室入户门需安装紧急观察窗规格为：200宽350高，底边距地1.3m高安装

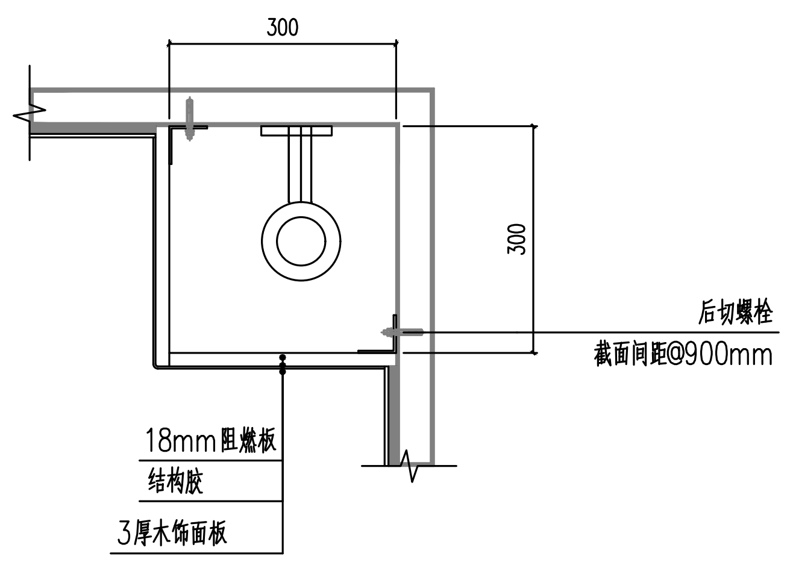
300
300
后切螺栓
截面间距@900mm
18mm阻燃板
结构胶
3厚木饰面板

木饰面包管构造 1:10

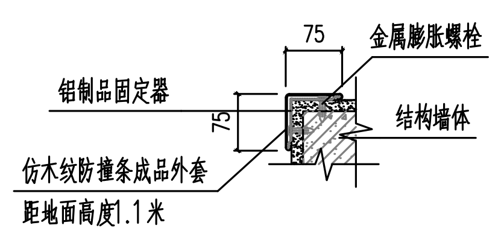
75
金属膨胀螺栓
铝制品固定器
75
结构墙体
仿木纹防撞条成品外套
距地面高度1.1米

墙体转角，柱子阳角护角做法 1:10

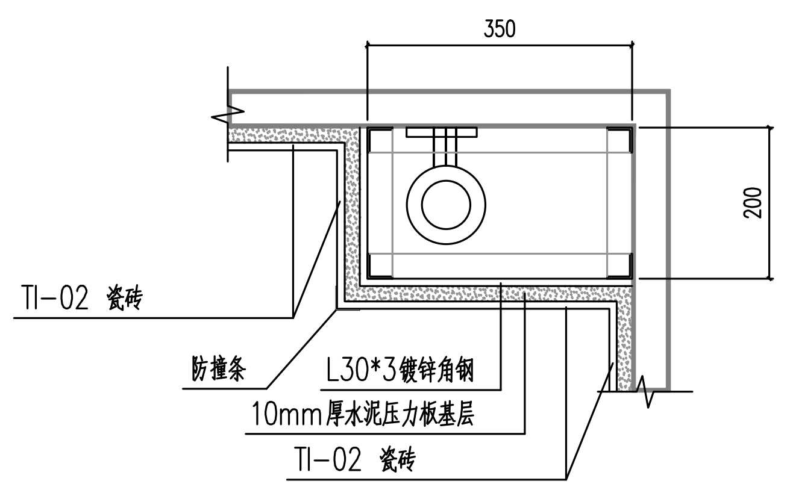
350
200
TI-02 瓷砖
防撞条
L30*3镀锌角钢
10mm厚水泥压力板基层
TI-02 瓷砖

瓷砖包管构造 1:10

贵州省建设工程施工图设计文件审查专用章
中电建贵州审图咨询有限公司
审查业务范围：房屋建筑工程施工图审查一类
市政基础设施工程施工图审查一类
编号：24104 有效期至：2025年8月31日

工程设计证书编号：A452007485-2/1
公司地址：贵州省贵安新区湖潮乡电商城双创孵化基地
(湖潮乡星湖社区电商生态城24栋1楼0113号)

附 注
DESCRIPTIONS

会 签
COORDINATION

总 图		给排水	
建 筑		电 气	
结 构		暖 通	

审 定 APPROVED BY	谢 伟	谢伟
项目负责 CAPTAIN	李晓杰	李晓杰
专业负责 CHIEF ENGI.	王 玮	王玮
审 核 EXAMINED BY	刘 洋	刘洋
校 对 CHECKED BY	丁 雄	丁雄
设 计 DESIGNED BY	吴银江	吴银江

加盖图章处
STAMP AREA

中华人民共和国一级注册建筑师
姓 名： 李晓杰
注册号：5200748-015
有效期： 至2026年10月07日

工程勘察设计单位出图专用章
单位名称 中远智信设计有限公司
证书编号 证书分类 资质等级
A452007485 工程设计 乙 级
有效期至2029年01月01日止

建设单位 CLIENT	都匀市民政局		
工程项目 PROJECT	都匀市未成年人救助保护中心提质改造护中心		
子 项 SUBENTRY			
图 名 TITLE	节点做法大样三		
图 别 DRAWING TYPE	装饰	图 号 DRAWING NO.	DY-03
版 本 号 EDITION NO.	A1	日 期 DATE	2024、06
工 程 号 PROJ. NO.	ZY-SJ-20230831	备 注 Remarks	

中远设计
中远智信设计有限公司
Zhongyuan Zhixin Architectural Design Co., Ltd.